20171212
製造番号：121217

DOPPEL GANGER

取扱説明書

バイシクルハンガー　DDS304-BK

■ 取扱説明書

本製品をお買い上げ頂きまして誠にありがとうございます。
安全に使用して頂くため、必ず説明書をよくお読みのうえ正しくご使用ください。
また、お読み頂いた後も、この説明書は大切に保管してください。

■ Instruction

Read this instruction manual and make sure you thoroughly understand its contents before using this product.
This product is designed and manufactured for use in Japan only.
We bear no responsibility for any damages or losses arising from use of, or inability to use, this product outside Japan and provide no technical support or after-service for this product outside Japan.
The importer shall be translate this instruction manual into the appropriate language for the users of this product.
The distributor shall make the users of this product understand the contents of this instruction manual.

■ ご使用前に

・本製品は屋内での自転車保管用スチールラックです。本来の用途以外に使用しないでください。
・品質には万全を期しておりますが、使用前に破損が無いか確認してください。
・本製品が破損した場合は、使用しないでください。
・梱包用の袋は、乳幼児や小さなお子さまにとって窒息の危険がともないます。 開封後は速やかに処分してください。

■ 付属品

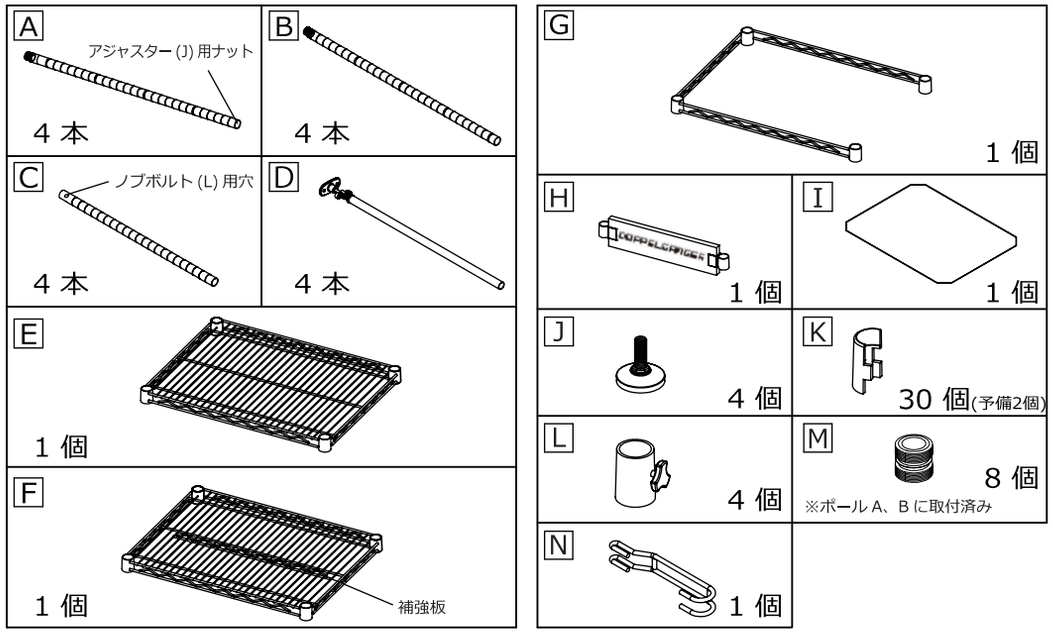

ビーズ株式会社
be-S Co., Ltd.
〒577-0063
大阪府東大阪市川俣 1 丁目 14 番 33 号

⚠ 注意	傷害を負う可能性または物的損害のみが発生する可能性が想定される内容を示しています。

・組立前に、各部品に不具合がないか必ず確認してください。
・組立作業は、平らな場所で 2 人以上で行ってください。
・怪我や汚れを避けるために手袋を着用して作業を行ってください。
・テーパー（K）を用い、ラック（E, F)、補強バー（G）を取付ける際には、4 箇所のテーパーの高さが同じになるように取付けてください。高さが異なると安定せず大変危険です。
・ラック（E, F)、また補強バー（G）はゴムハンマー等で叩き、しっかりと固定してください。
・各パーツはしっかりと固定してください。固定が不十分な場合、製品および自転車の転倒に繋がる恐れがあります。
・固定用ポールは天井に触れる、もしくは軽く押す程度に調整してください。突っ張り具合が強すぎると天井を破損する恐れがあります。
・地震などが起きた場合、自転車が飛び出す可能性があります。必要に応じて、バンドやロープなどで固定してください。
・組立、また高さの調整を行う際は、天井や周辺を傷付けないようご注意ください。
・長期間同じ場所で使用すると床面が変形・変色する場合があります。必要に応じて保護シート等をご使用ください。
・廃棄の際は、各地方自治体の廃棄区分に従ってください。

■ 組立方法

1．ポール (A) にアジャスター (J) を取付け、アジャスター (J) が下部にくるようにします。4 本のポール (A) の最下部から 3 目盛り以内の任意の位置にテーパー (K) を取付け、ラック (E) にポール (A) を差し入れ設置します。
※テーパー (K) は細くなっている方が上、内側に線がある方が下です。内側の線をポールの溝にはめて組立ててください。(図 a)
※ラック (E) には補強板がありません。ラック (F) と間違えないように注意してください。
※ラックの上下に注意してください。(図 b)

2．短辺側の 2 本のポール (A) にテーパー (K) を取付け、バックボード (H) を差し入れ、仮止めします。バックボード (H) は自転車後輪を支えます。取付ける高さは後輪の半径を目安にしてください。

3．ポール (A) にポール (B) を接続します。(図 c)

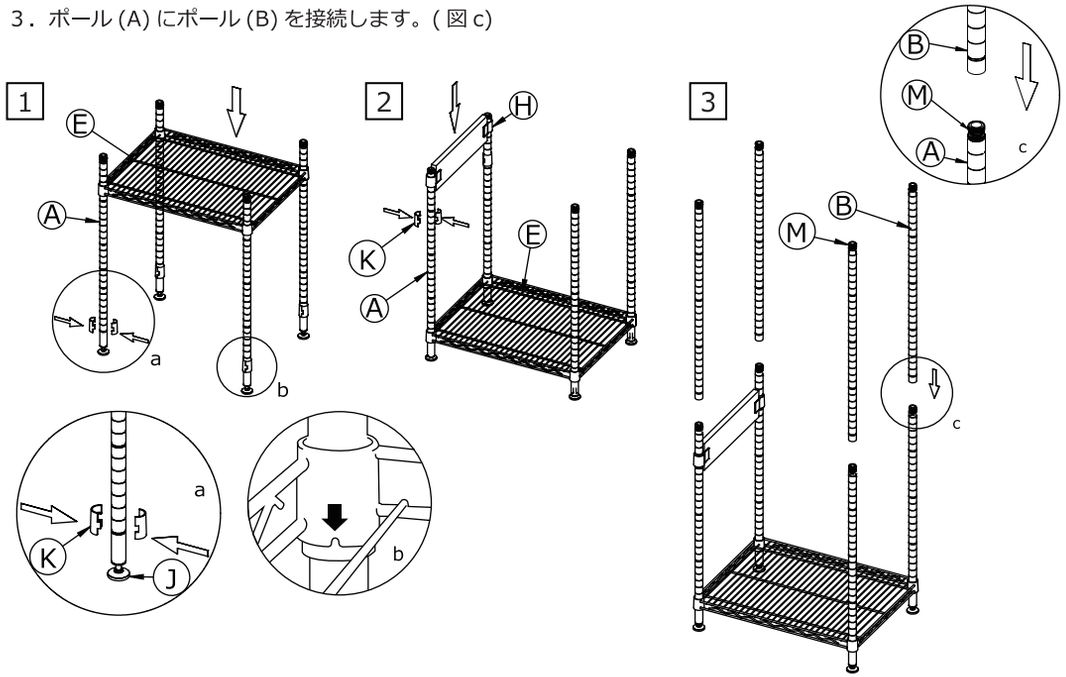

4．ポール (B) ４本の中央付近にテーパー (K) を取付け、補強バー (G) を設置します。

5．ポール (B) にポール (C) を接続し、テーパー (K) を取付け、ラック (F) を差し込む。
設置する高さは、自転車の全長＋ハンガーの長さを目安にします。

6．４本のポール (C) の上部にそれぞれノブボルト (L) を被せ、ノブを緩めておきます。固定用ポール (D) を各ポール (C) に差し込みます。
固定用ポール (D) 先端部のアジャスターを下方から見て時計方向に回して、長さを短くします。
固定用ポール (D) を引き出し、ノブボルト (L) でしっかりと固定します。このとき固定用ポール (D) を限界線以上に引き出さないでください。必要に応じて固定用ポール先端のアジャスターを下方から見て反時計方向に回して、ポールを長く伸ばすことで、天井と床との間で突っ張らせしっかりと固定します。(図 d)
最後にラック (E) にプレート (I)、ラック (F) にパラレルフック (N) を取付けます。パラレルフック (N) の取付け　位置は、　ラック (F) の左右方向中心（補強板上）のワイヤーの製品奥から前輪の半径分手前を目安にしてください。　(図 e)
※固定用ポール (D) 先端のアジャスターは最大で 1cm 程度しか伸びません。それ以上伸ばすと部品が脱落する恐れがあります。長さが足りない場合は、固定用ポール (D) を引き出してください。
※壁の前で使用する場合は､前面のアジャスター (J) を 5mm 程度長くし､壁側に傾くように調整してください。

7. 各部品を適当な位置でしっかりと固定してください。
安定を確認の上、ご使用ください。

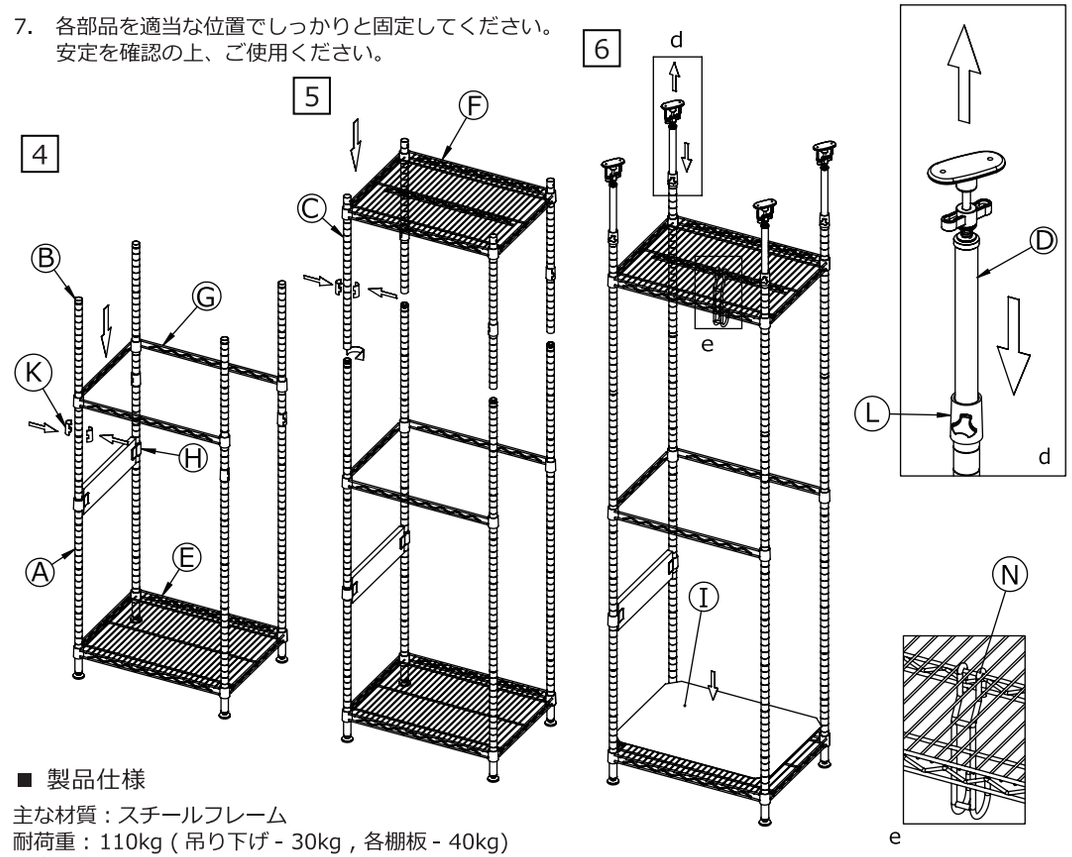

■ 製品仕様

主な材質：スチールフレーム
耐荷重：110kg (吊り下げ - 30kg , 各棚板 - 40kg)
適合天井高：221 ～ 270cm, ポール径 :φ25mm
原産国：台湾